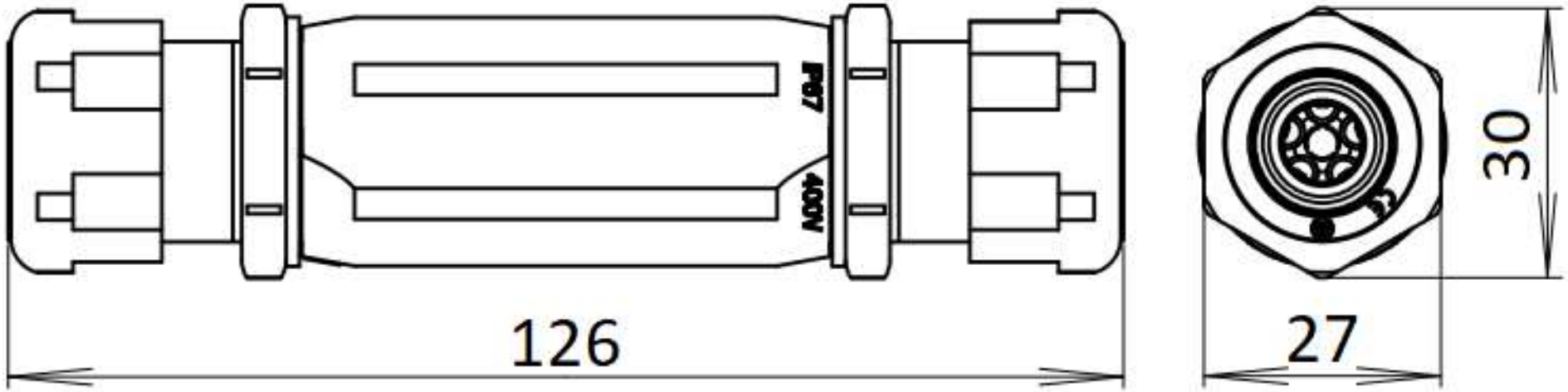
IP67
400V
126
30
27